NÁPUSTNÝ OBJEKT - PÔDORYS
M = 1:50

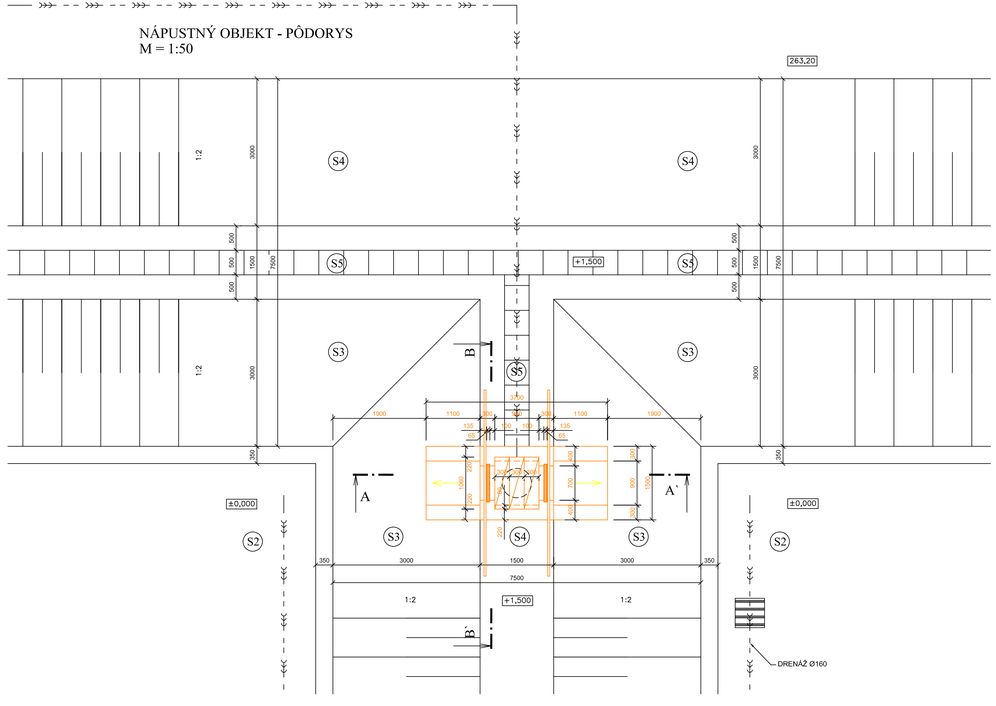

REZ A-A´
M = 1:50

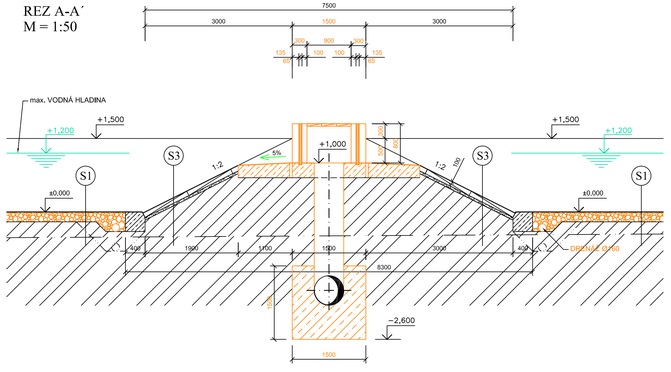

REZ B-B´
M = 1:50

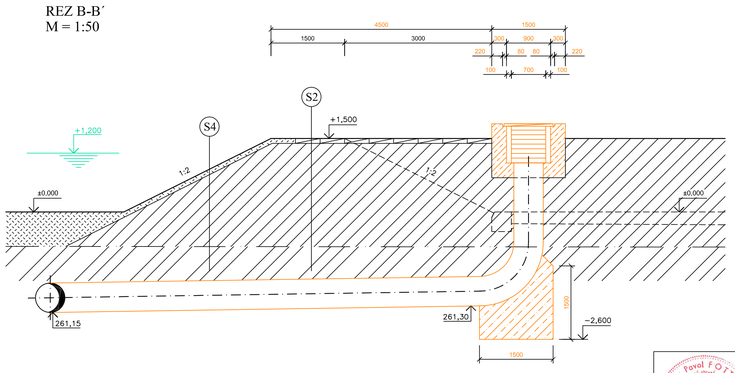

VÝPIS SKLADIEB:

S2
- DRVENÝ ŠTRK, fr. max 40 mm
- ZEMINNÝ NÁSYP
- RASTLÝ TERÉN

S3
- BETÓNOVÉ OBKLADOVÉ DOSKY 1500/1000/100 mm
- DUSANÝ NÁSYP HRÁDZE
- RASTLÝ TERÉN

S4
- OHUMUSOVANIE
- DUSANÝ NÁSYP HRÁDZE
- RASTLÝ TERÉN

S5
- CHODNÍK Z BETÓNOVÝCH DOSIEK
- DUSANÝ NÁSYP HRÁDZE
- RASTLÝ TERÉN

LEGENDA MATERIÁLOV

- PREFABRIKOVANÉ BETÓNOVÉ PANELY
- KONŠTRUKCIE Z PROSTÉHO BETÓNU
- OHUMUSOVANIE S OSIATIM
- PIESKOVÉ LÔŽKO
- DRVENÝ ŠTRK
- ZEMINNÝ NÁSYP
- RASTLÝ TERÉN
- VYBÚRANÉ KONŠTRUKCIE

POZNÁMKA:
ROZMERY A PARAMETRE, KTORÉ SA NEDALI FYZICKY ZAMERAŤ SÚ PREVZATÉ Z DODANÝCH PODKLADOV

Ing. Pavol FOTTA
Inštitutovaný stavebný inžinier
3268 * A - 1
Pozemné stavby

idom
IDOM - International Department

Odborná pomoc pre prípravu projektov
Kohézneho fondu vo vodnom sektore
EUROPEAID/119497/D/SV/SK

VYPRACOVAL: Ing. J. Cebulak	ZODPOVEDNÝ PROJEKTANT: Ing. P. Fotta	HLAVNÝ INŽINIER PROJEKTU: Ing. L. Hnidiak
KRAJ: Prešovský	OKRES: Sniná	
INVESTOR: Východoslovenská vodárenská spoločnosť a.s., Košice		
STUPEŇ: Projektová dokumentácia pre stavebné povolenie a realizáciu stavby		
STAVBA: STAKČÍN – INTENZIFIKÁCIA ÚPRAVNE VODY		ČÍSLO ZÁKAZKY: 0810605 / PARÉ:
AKCIA: Starina – úpravňa vody a zdvojenie prívodného potrubia		DÁTUM: 01. 2015
OBJEKT: SO 0202 – Stavebné úpravy objektov II. stupňa úpravy STAVEBNÉ ÚPRAVY KALOVÝCH POLÍ – STAVEBNÁ ČASŤ		MIERKA: 1:50 / ČÍSLO PRÍLOHY: E.2.9.1–11
PRÍLOHA: Nápustný objekt - búracie práce		

Enviroline s.r.o. KOŠICE
E-mail: enviroline@enviroline.sk
Mobil: 0911 447 791
Tel: 055 / 622 57 05
Fax: 055 / 625 41 52